Datenblatt

DESIGNER Club®
POS PRODUCTS & DISPLAYS

REF: 145 062
Universeller breiter Kunststoffzinken mit "t"-Etikettenhalter - weiß mm. 100

Universeller breiter Zacken weiß mit "T"-Etikettenhalter mm. 100.Die "T"-förmige Halterung ermöglicht die Anwendung eines Etikettenhalters mit zentralem Schnitt ref. 431 640.Schwarze Farbe ref. 145 072.Transparente Farbe ref. 145 082.

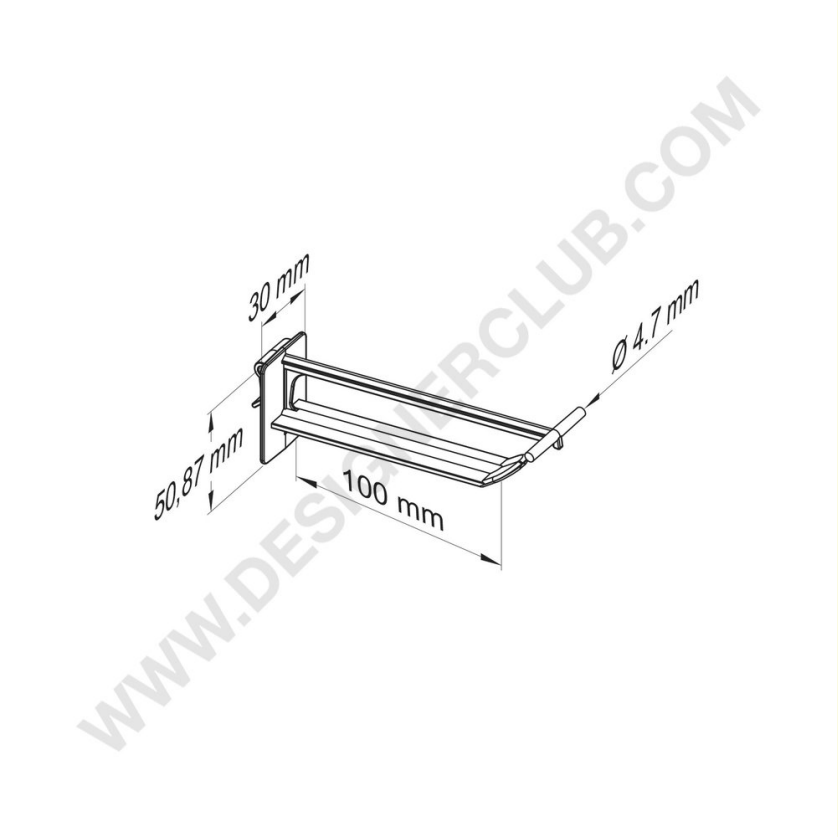

7
OTHER

+39 0332 455 360 www.designerclub.com commerciale@designerclub.com
Designer Club S.R.L. Via 2 Giugno 28, 21022, Azzate (VA) , Italy

Designer Club behält sich das Recht vor, Spezifikationen und Abmessungen von Produkten ohne Vorankündigung zu ändern, außer bei Fehlern oder Auslassungen. Copyright Designer Club s.r.l. 2023.