Datenblatt

DESIGNER Club®
POS PRODUCTS & DISPLAYS

REF: 115 231
Schnapptürschild aus Aluminium mm. 105x148

Aluminium-Türschild mit Schnappverschluss für mm. 11 dicke Platten, ausgestattet mit einer Schutzfolie aus blendfreiem PET. Doppelt verwendbar, entweder im Hoch- oder Querformat. Inklusive Schrauben und Klebeband für die Wandmontage. Plakatgröße mm. 105X148, Kopierfläche mm. 105X126, Außengröße mm. 111X177.

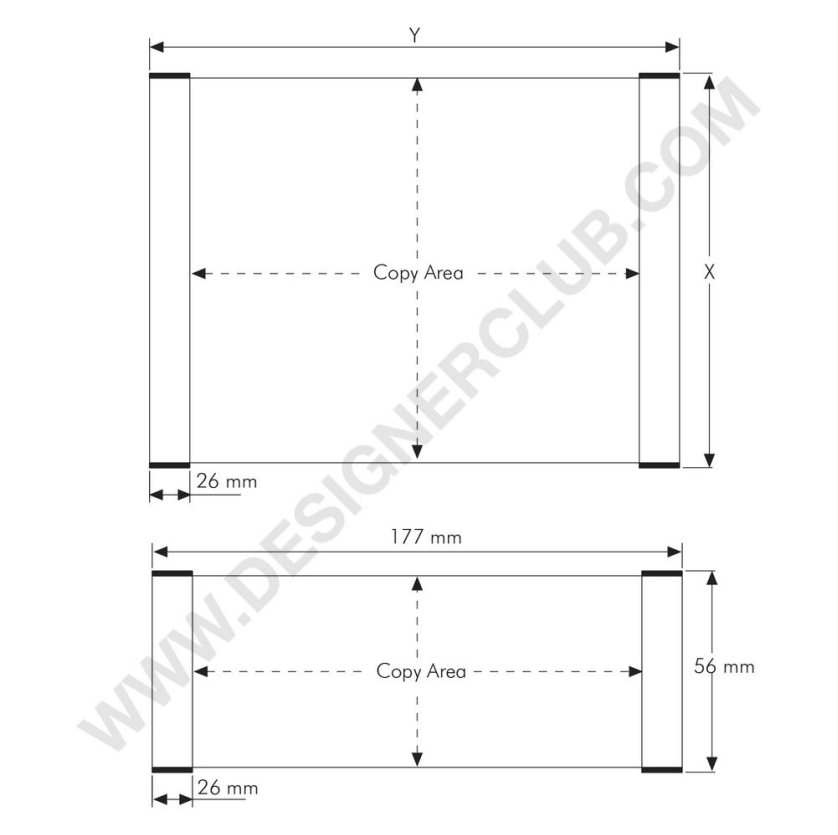

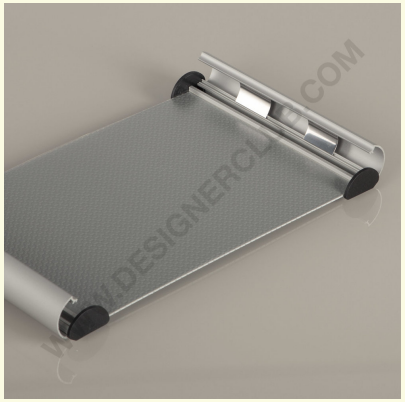

+39 0332 455 360 www.designerclub.com commerciale@designerclub.com
Designer Club S.R.L. Via 2 Giugno 28, 21022, Azzate (VA) , Italy

Designer Club behält sich das Recht vor, Spezifikationen und Abmessungen von Produkten ohne Vorankündigung zu ändern, außer bei Fehlern oder Auslassungen. Copyright Designer Club s.r.l. 2023.