Datenblatt

DESIGNER Club®
POS PRODUCTS & DISPLAYS

REF: 399 023
Schräge, selbstklebende Datastrips mm.20 x 1000 mit doppeltem Falz Kristall-PET ♻

Slant back crystal PET ♻ scanner rail with double fold.

Fits labels height 20 mm.
Länge mm. 1000.
Zuschnittservice auf Anfrage erhältlich.

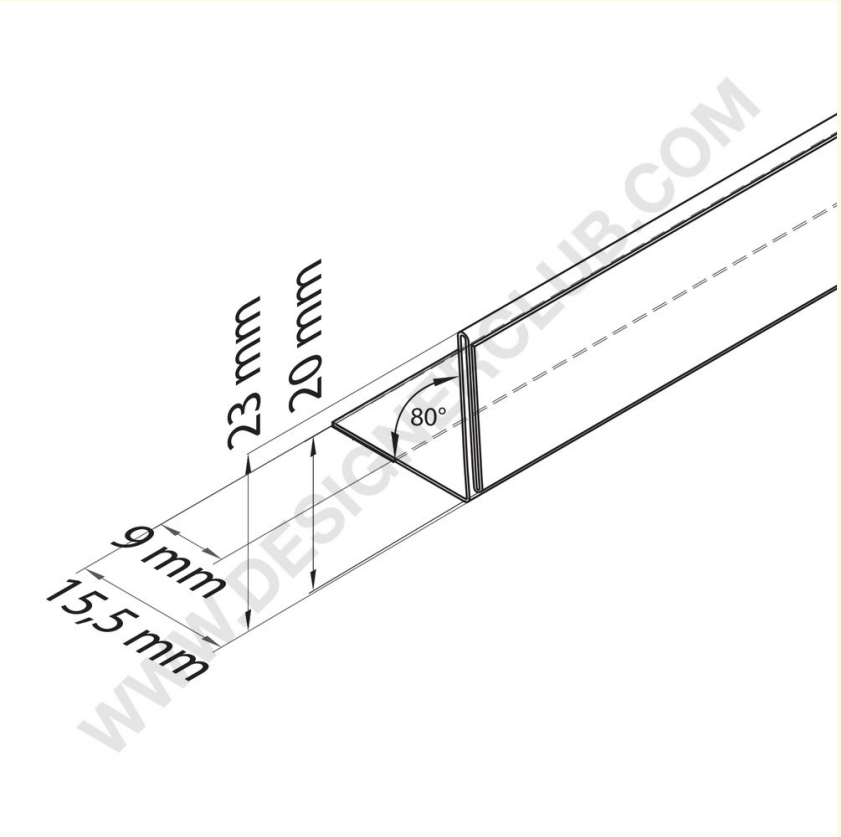

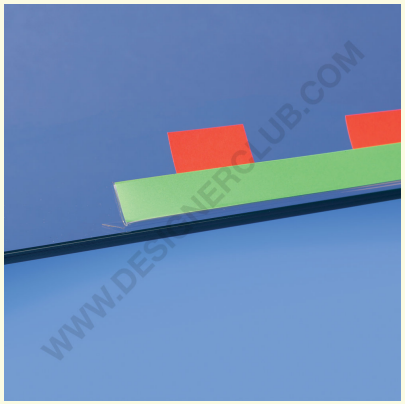

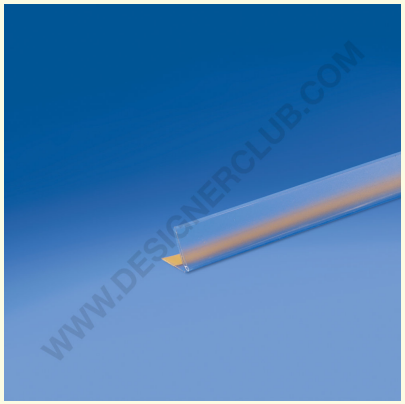

+39 0332 455 360 www.designerclub.com commerciale@designerclub.com
Designer Club S.R.L. Via 2 Giugno 28, 21022, Azzate (VA) , Italy

Designer Club behält sich das Recht vor, Spezifikationen und Abmessungen von Produkten ohne Vorankündigung zu ändern, außer bei Fehlern oder Auslassungen. Copyright Designer Club s.r.l. 2023.