Datenblatt

DESIGNER Club®
POS PRODUCTS & DISPLAYS

REF: 409 221
Schiene für gerade und schräge Plattenlänge 1000 mm.

Schiene für Frontplattenstärke mm. 3. Magnetischer Sockel. Höhe der geraden Platte mm. 600. Höhe der schrägen Platte mm. 400. Ref. 409 222 Länge mm. 1300.

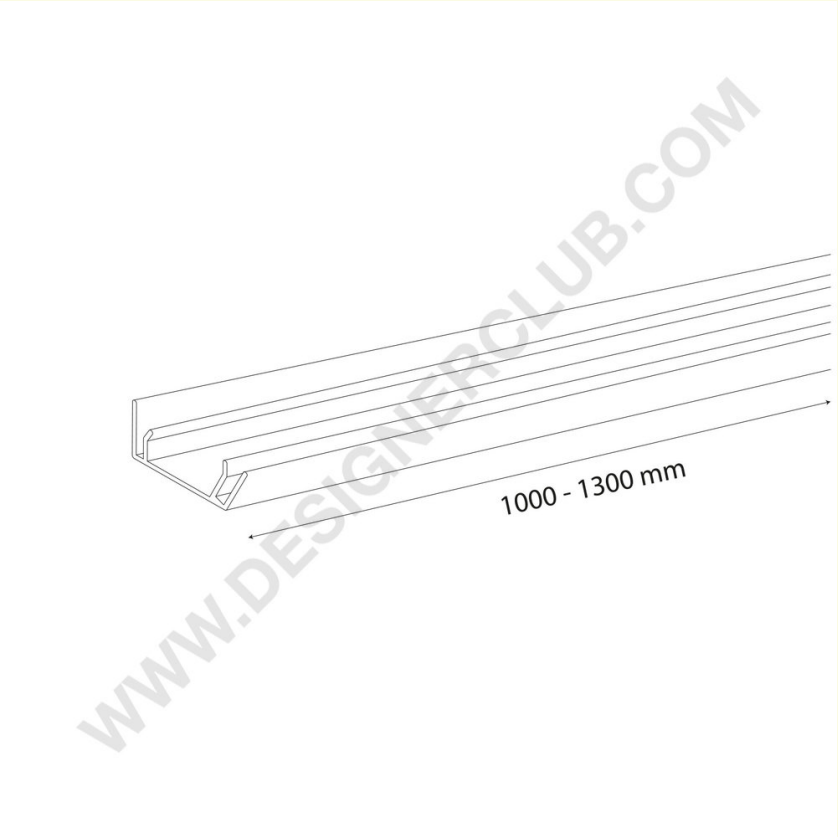

+39 0332 455 360 www.designerclub.com commerciale@designerclub.com
Designer Club S.R.L. Via 2 Giugno 28, 21022, Azzate (VA) , Italy

Designer Club behält sich das Recht vor, Spezifikationen und Abmessungen von Produkten ohne Vorankündigung zu ändern, außer bei Fehlern oder Auslassungen. Copyright Designer Club s.r.l. 2023.