Datenblatt

DESIGNER Club®
POS PRODUCTS & DISPLAYS

REF: 114 000
Weißes Zackenschloss®

Patentiertes Anti-Diebstahl-System für Kunststoff- und Metall-Doppelzinken. Weiße Farbe. Nur zu verwenden mit dem PRONG LOCK KEY® ref. 114 050.

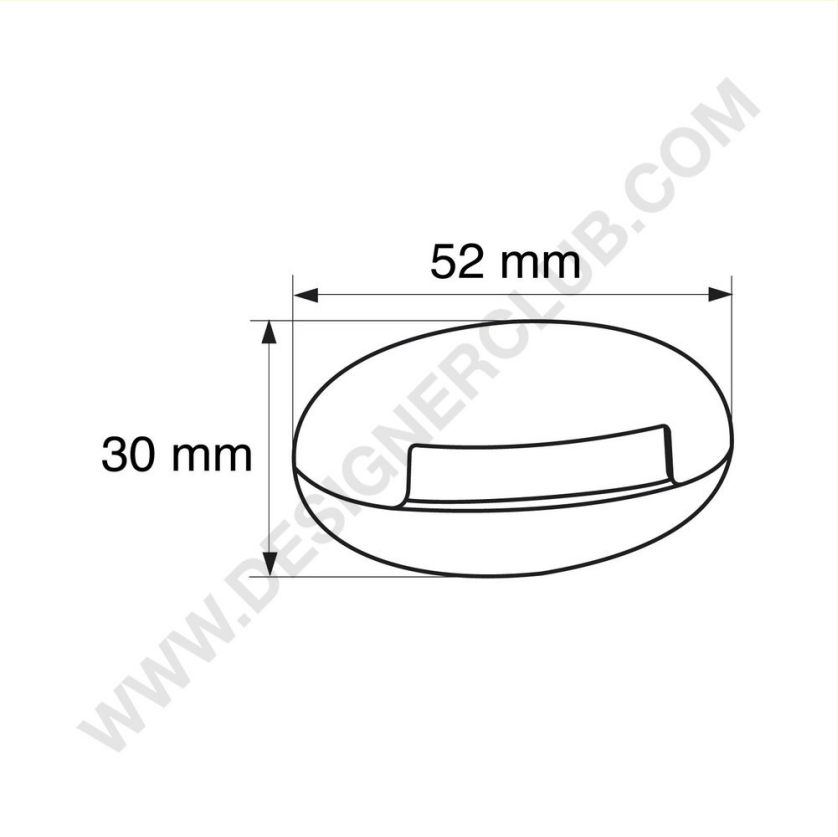

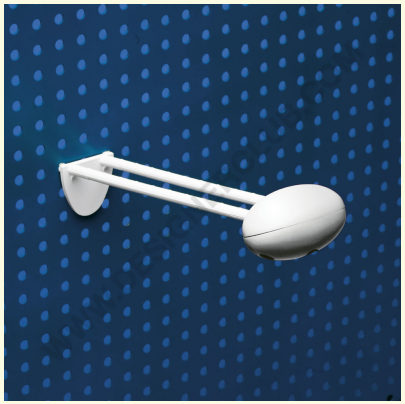

+39 0332 455 360 www.designerclub.com commerciale@designerclub.com
Designer Club S.R.L. Via 2 Giugno 28, 21022, Azzate (VA) , Italy

Designer Club behält sich das Recht vor, Spezifikationen und Abmessungen von Produkten ohne Vorankündigung zu ändern, außer bei Fehlern oder Auslassungen. Copyright Designer Club s.r.l. 2023.