# Datenblatt

DESIGNER Club®
POS PRODUCTS & DISPLAYS

## REF: 412 287
**Nylonschnur zum Verbinden der Mobiles 40 mm.**

**Nylonschnur, Länge 40 mm, mit Perle an beiden Enden, die in gestanzte Schlitze gesteckt wird. Nützlich zum Aufhängen von Schildern, auch übereinander. Maßanfertigung bis zu 3 Meter möglich.**

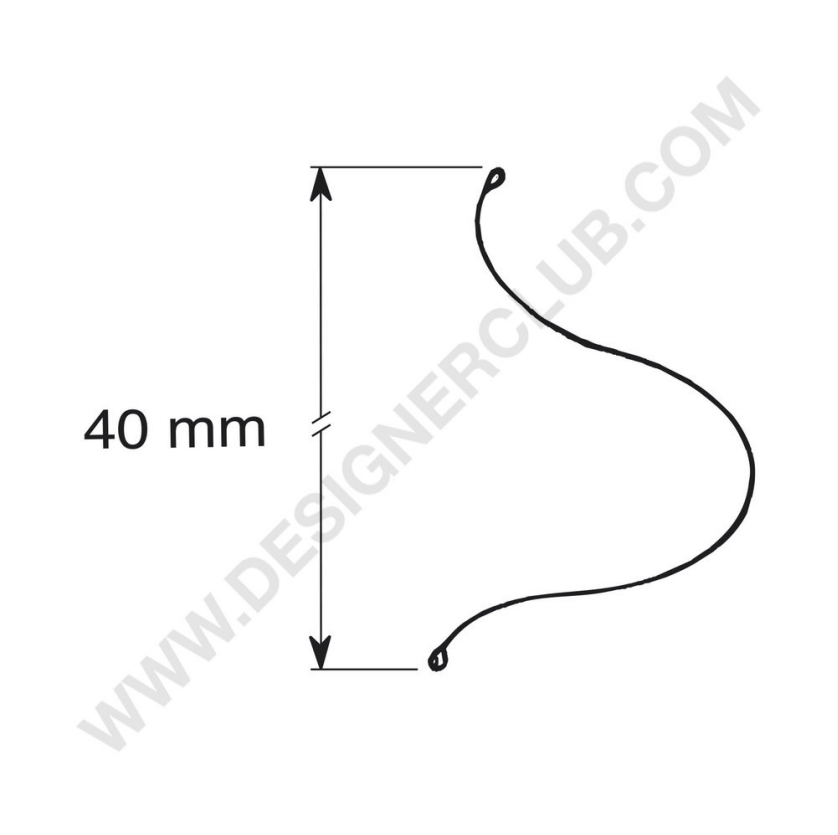


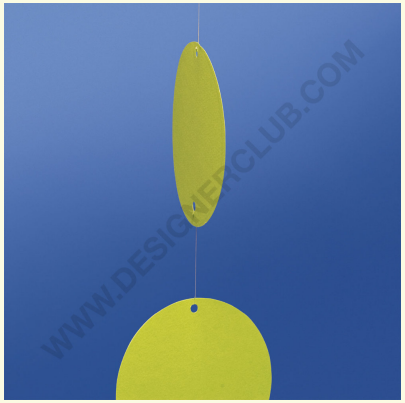

7
OTHER

+39 0332 455 360 www.designerclub.com commerciale@designerclub.com
Designer Club S.R.L. Via 2 Giugno 28, 21022, Azzate (VA) , Italy

Designer Club behält sich das Recht vor, Spezifikationen und Abmessungen von Produkten ohne Vorankündigung zu ändern, außer bei Fehlern oder Auslassungen. Copyright Designer Club s.r.l. 2023.