Datenblatt

DESIGNER Club®
POS PRODUCTS & DISPLAYS

REF: 171 454
Magnetische Anstecknadel mm. 81 x 23

Zweifarbig gravierte Magnetplakette, Größe mm. 81 x 23. Für Etikettenformatmm. 75x17.

Zu verwenden mit den magnetischen Komponenten Ref. 171 456und Ref. 171 457.

<u>Achtung! Keine Träger von Herzschrittmachern.</u>

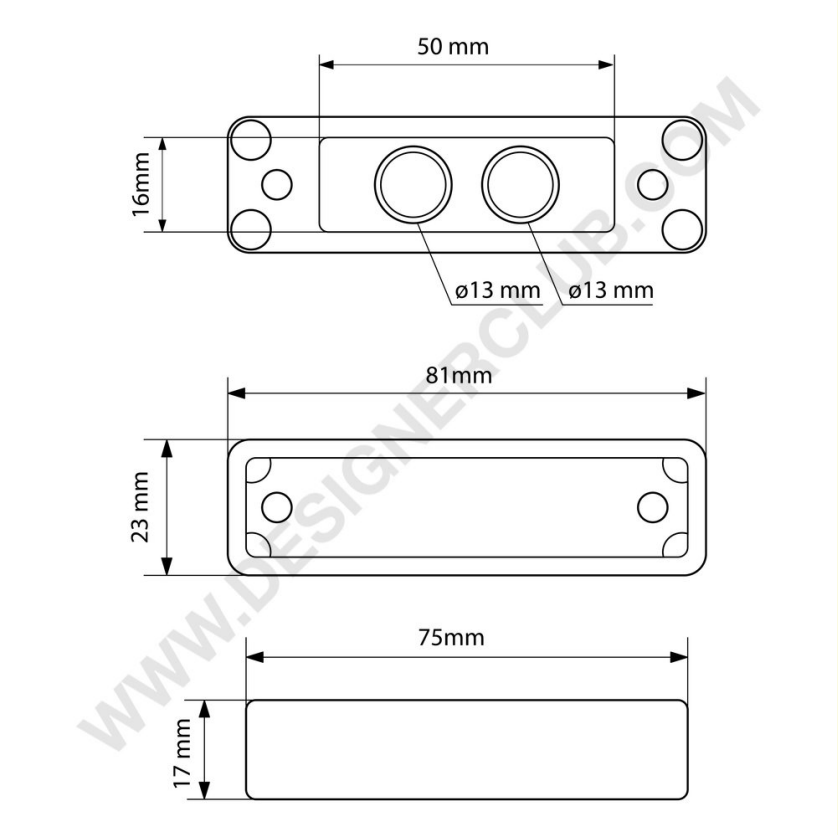

WWW.DESIGNERCLUB.COM

Designer Club S.R.L. Via 2 Giugno 28, 21022, Azzate (VA) , Italy

Designer Club behält sich das Recht vor, Spezifikationen und Abmessungen von Produkten ohne Vorankündigung zu ändern, außer bei Fehlern oder Auslassungen. Copyright Designer Club s.r.l. 2023.