Datenblatt

DESIGNER Club®
POS PRODUCTS & DISPLAYS

REF: 121 750
Doppelzinke für Gitter m. 200

Doppelter Metallzinken für Gitter, Länge mm. 200.Abstand von Mitte zu Mitte mm. 37.

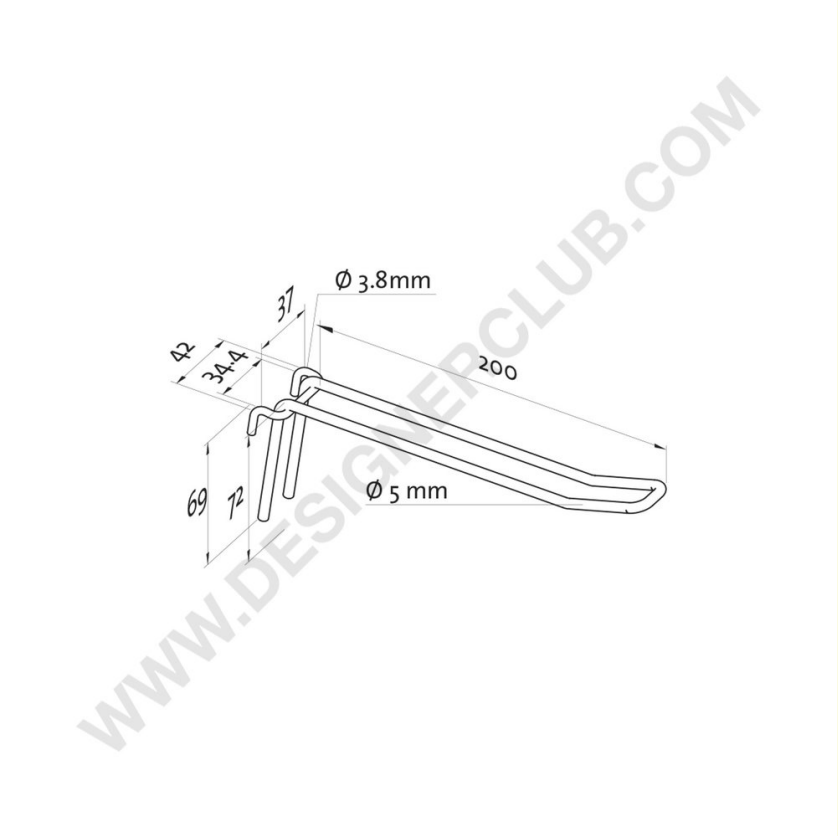

40
FE

+39 0332 455 360 www.designerclub.com commerciale@designerclub.com
Designer Club S.R.L. Via 2 Giugno 28, 21022, Azzate (VA) , Italy

Designer Club behält sich das Recht vor, Spezifikationen und Abmessungen von Produkten ohne Vorankündigung zu ändern, außer bei Fehlern oder Auslassungen. Copyright Designer Club s.r.l. 2023.