Datenblatt

DESIGNER Club®
POS PRODUCTS & DISPLAYS

REF: 112 671
Join automatische Tasten Kopf mm. 28 (njab 28/22) schwarz

Automatische Taste Kopf mm. 28, zu montieren mm. 0 bis 22, schwarz. Die Buchse ist flach auf dem inneren Teil, um bis 0 mm zu montieren. Stecker und Buchse werden in Sichtverbindung geliefert.

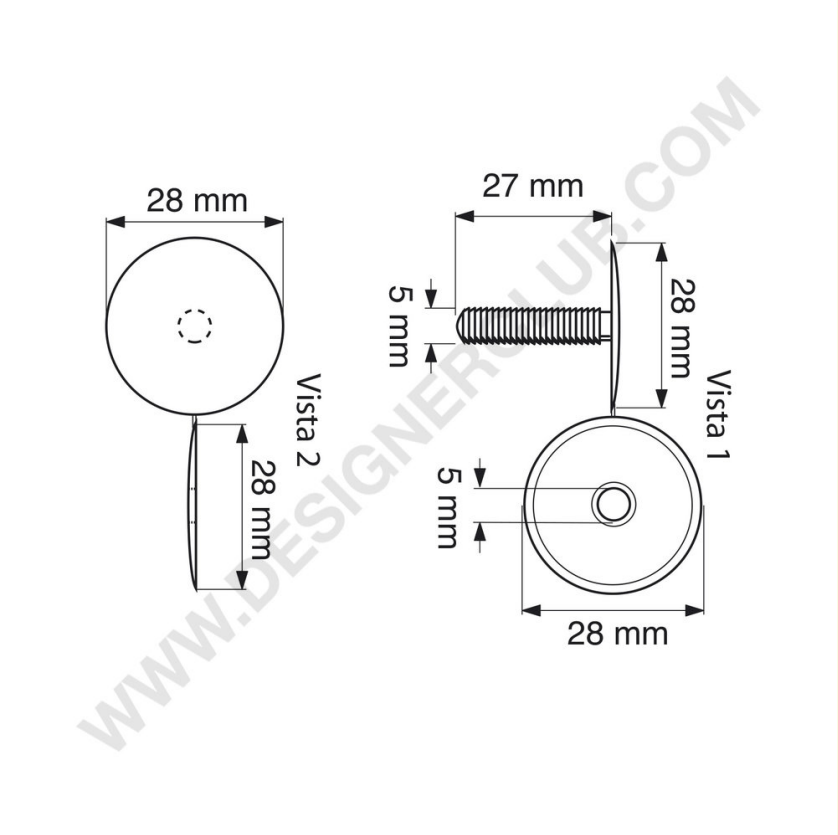

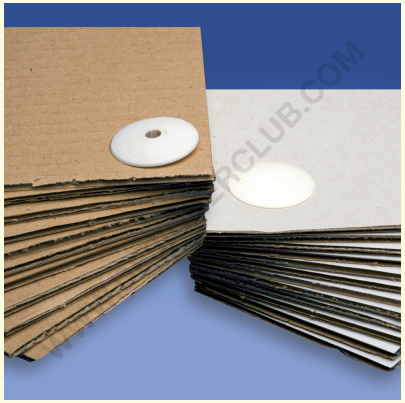

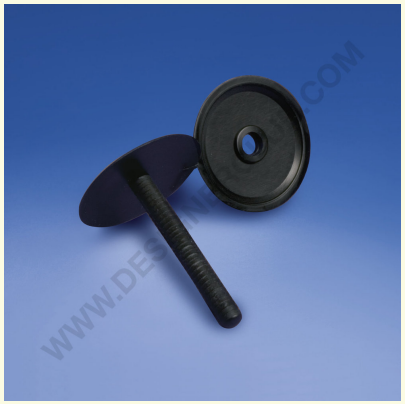

7
OTHER

+39 0332 455 360 www.designerclub.com commerciale@designerclub.com
Designer Club S.R.L. Via 2 Giugno 28, 21022, Azzate (VA) , Italy

Designer Club behält sich das Recht vor, Spezifikationen und Abmessungen von Produkten ohne Vorankündigung zu ändern, außer bei Fehlern oder Auslassungen. Copyright Designer Club s.r.l. 2023.