Datenblatt

DESIGNER Club®
POS PRODUCTS & DISPLAYS

REF: 351 183
90°-Schiene für Trennwände Höhe mm. 30 mit Klebesockel, Länge mm. 1000

90°-Schiene für Trennwände Höhe mm. 30, mit Klebesockel mm. 25 breit.Perfekt, um die Trennwand auf dem Regal zu befestigen und das Produkt zu halten.Länge von mm. 1000.Erhältlich auch mit Magnetfuß.

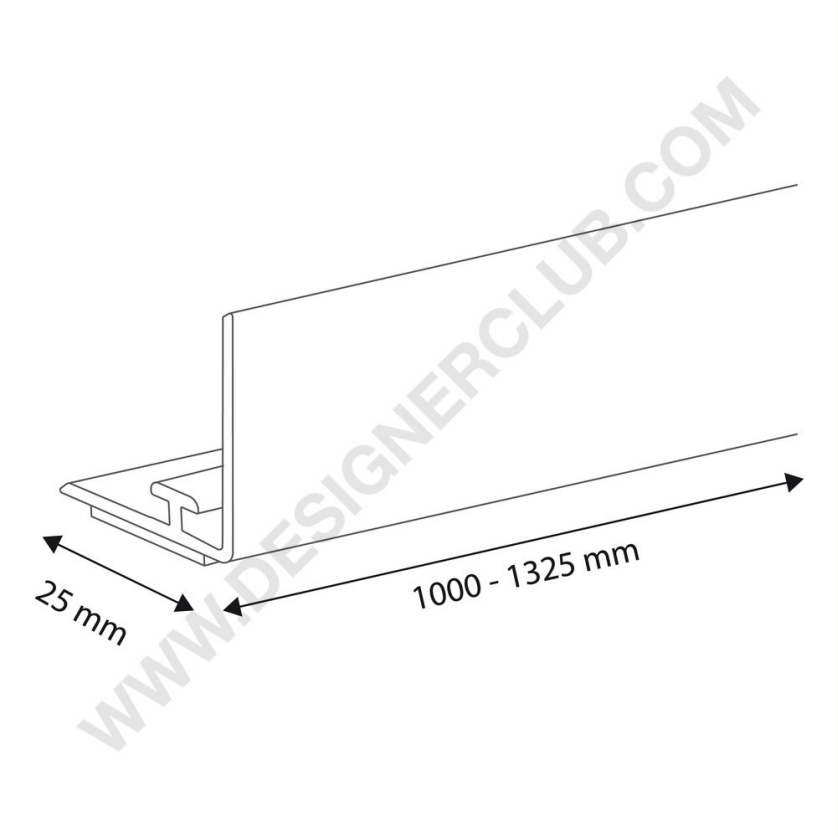

+39 0332 455 360 www.designerclub.com commerciale@designerclub.com
Designer Club S.R.L. Via 2 Giugno 28, 21022, Azzate (VA) , Italy

Designer Club behält sich das Recht vor, Spezifikationen und Abmessungen von Produkten ohne Vorankündigung zu ändern, außer bei Fehlern oder Auslassungen. Copyright Designer Club s.r.l. 2023.