Scheda prodotto

DESIGNER Club®
POS PRODUCTS & DISPLAYS

REF: 116 030
Profilo di giunzione a "h" per pannelli spessore mm. 4

Profilo di giunzione a forma di “H” per unire pannelli fra di loro di spessore mm. 4. Lunghezza standard mm. 3000. Taglio a misura su richiesta.

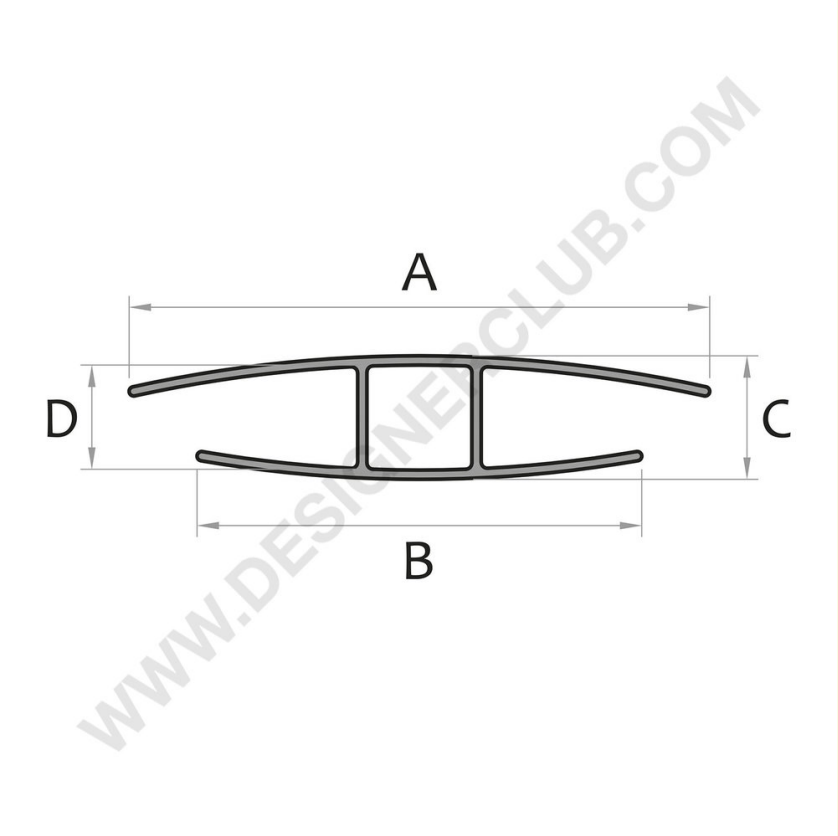

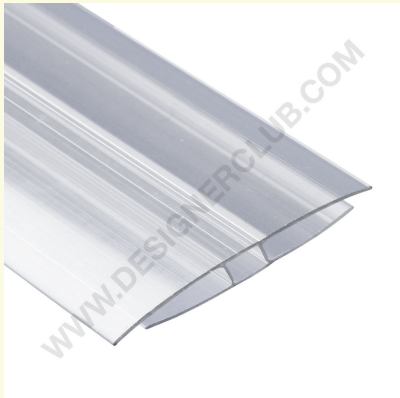

7
OTHER

+39 0332 455 360 www.designerclub.com commerciale@designerclub.com
Designer Club S.R.L. Via 2 Giugno 28, 21022, Azzate (VA) , Italy

Designer Club si riserva il diritto di cambiare le caratteristiche e le dimensioni dei prodotti senza preavviso, salvo errori od omissioni. Copyright Designer Club s.r.l. 2023.