Scheda prodotto

DESIGNER Club®
POS PRODUCTS & DISPLAYS

REF: 117 012
Porta messaggio a pinza mm. 56 con gancio a "c"

Porta messaggio a pinza in plastica trasparente con gancio a "C" mm. 56 per comunicazioni su fili metallici.

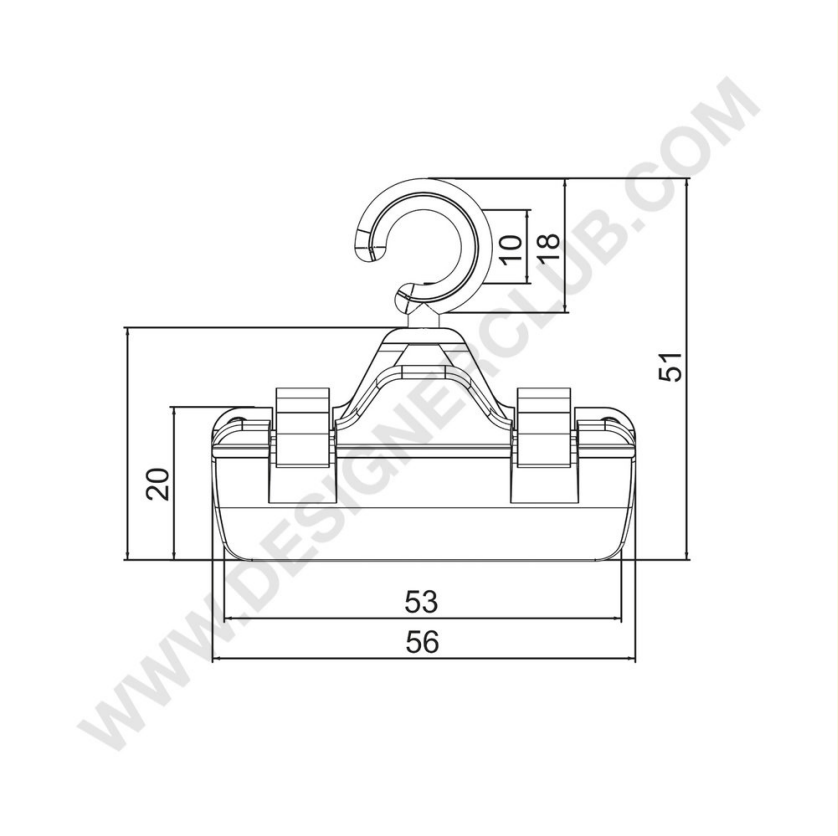

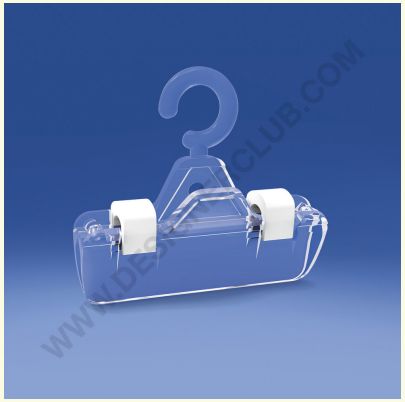

7 OTHER

7 OTHER

+39 0332 455 360 www.designerclub.com commerciale@designerclub.com
Designer Club S.R.L. Via 2 Giugno 28, 21022, Azzate (VA) , Italy

Designer Club si riserva il diritto di cambiare le caratteristiche e le dimensioni dei prodotti senza preavviso, salvo errori od omissioni. Copyright Designer Club s.r.l. 2023.