Scheda prodotto

DESIGNER Club®
POS PRODUCTS & DISPLAYS

REF: 409 210
Porta banner magnetico a 2 posizioni con ganci ad anello

Porta comunicazione con magnete posizionabile a scaffale, sopra, sotto al ripiano oppure a parete.
Due posizioni con un angolo di 90°.
Diametro del braccio: mm. 8.

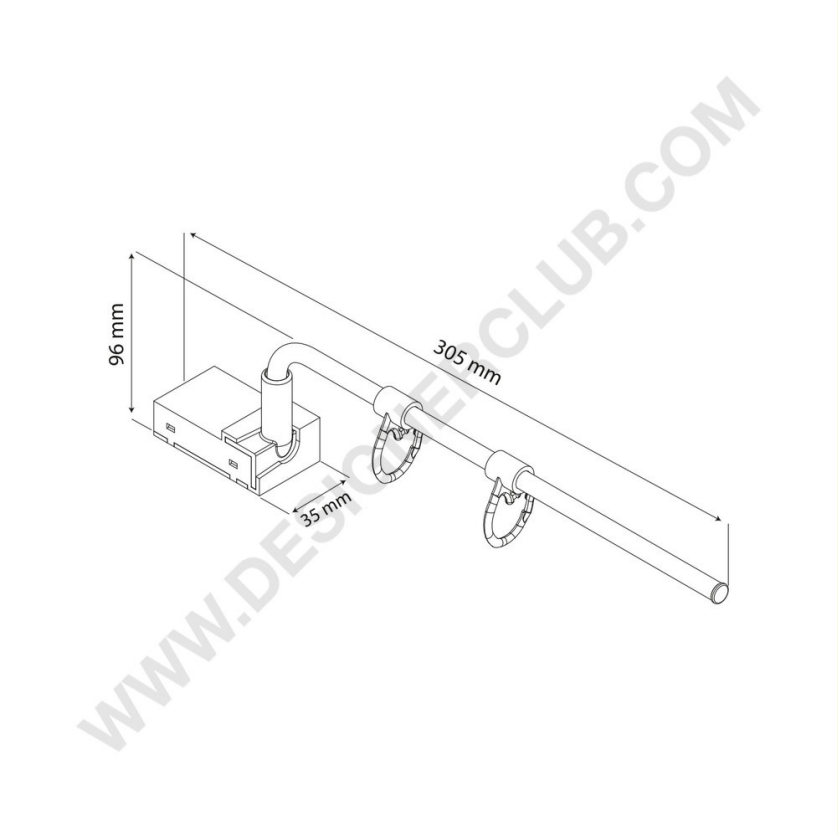

+39 0332 455 360 www.designerclub.com commerciale@designerclub.com
Designer Club S.R.L. Via 2 Giugno 28, 21022, Azzate (VA) , Italy

Designer Club si riserva il diritto di cambiare le caratteristiche e le dimensioni dei prodotti senza preavviso, salvo errori od omissioni. Copyright Designer Club s.r.l. 2023.