Scheda prodotto

DESIGNER Club®
POS PRODUCTS & DISPLAYS

REF: 144 730

Broche (gancio) in plastica universale doppia mm. 50 bianca per spessore mm. 16 con frontale arrotondato per etichette

Broche (gancio) in plastica universale doppia mm. 50 bianca per spessore mm. 16 con frontale arrotondato per etichette
Colore nero: ref. 144 740.
Colore trasparente: ref. 144 750.

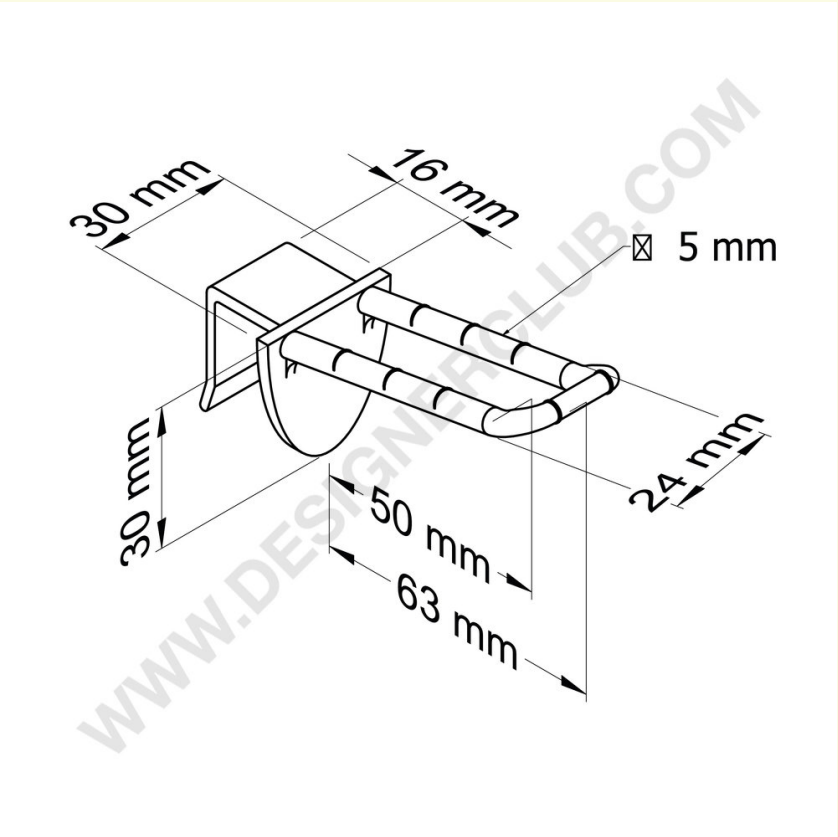

+39 0332 455 360 www.designerclub.com commerciale@designerclub.com
Designer Club S.R.L. Via 2 Giugno 28, 21022, Azzate (VA) , Italy

Designer Club si riserva il diritto di cambiare le caratteristiche e le dimensioni dei prodotti senza preavviso, salvo errori od omissioni. Copyright Designer Club s.r.l. 2023.