# Scheda prodotto

DESIGNER Club®
POS PRODUCTS & DISPLAYS

## REF: 111 808
**Broche (gancio) in plastica universale bianca lungh. mm. 210**

**Broche (gancio) universale bianca in plastica mm. 210.**
**Colore nero: ref. 111 756**
**Colore trasparente: ref. 113 118**

**Scatole da 900 pezzi.**

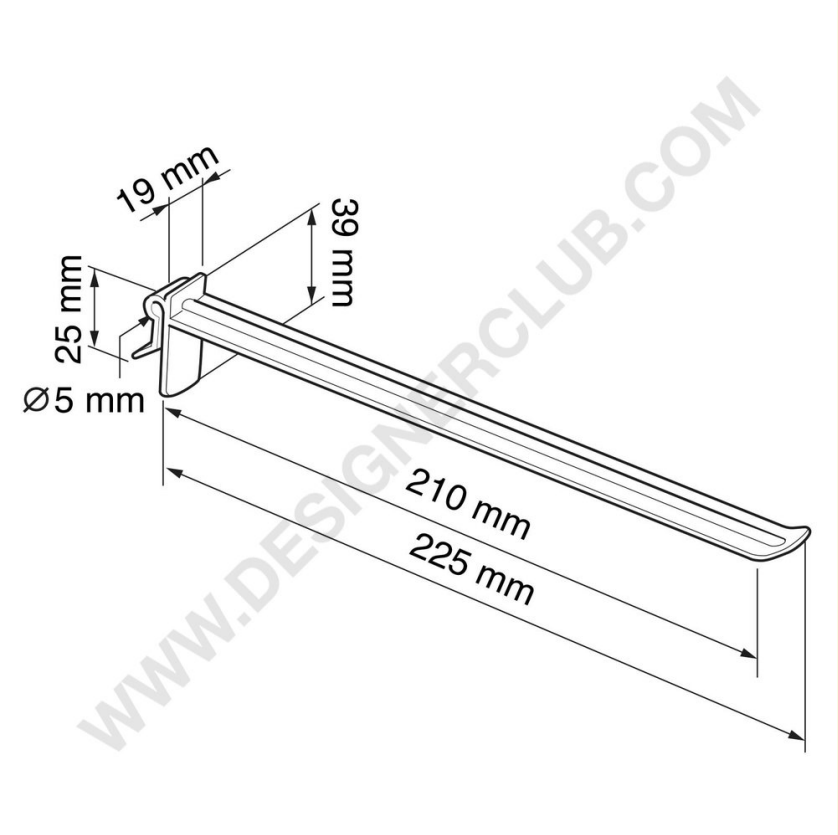

**+39 0332 455 360 www.designerclub.com commerciale@designerclub.com**
**Designer Club S.R.L. Via 2 Giugno 28, 21022, Azzate (VA) , Italy**



**Designer Club si riserva il diritto di cambiare le caratteristiche e le dimensioni dei prodotti senza preavviso, salvo errori od omissioni. Copyright Designer Club s.r.l. 2023.**