Scheda prodotto

DESIGNER Club®
POS PRODUCTS & DISPLAYS

REF: 142 006
Broche (gancio) in plastica universale bianca lungh. mm. 70

Broche (gancio) universale bianca in plastica mm. 70.
Colore nero: ref. 111 752
Colore trasparente: ref. 113 112.

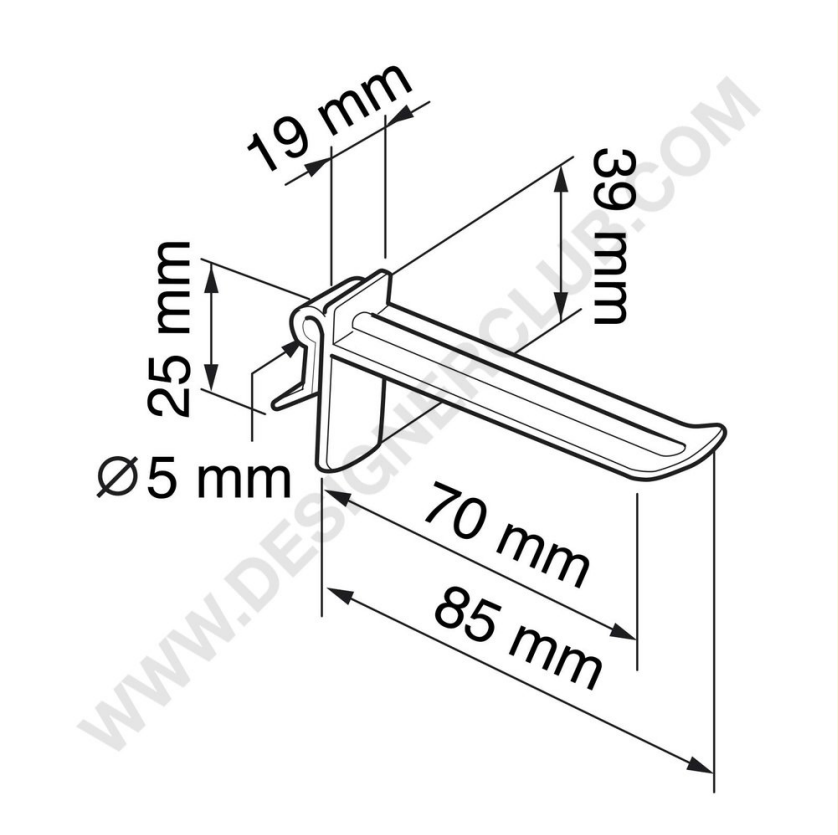

6
PS

+39 0332 455 360 www.designerclub.com commerciale@designerclub.com
Designer Club S.R.L. Via 2 Giugno 28, 21022, Azzate (VA) , Italy

Designer Club si riserva il diritto di cambiare le caratteristiche e le dimensioni dei prodotti senza preavviso, salvo errori od omissioni. Copyright Designer Club s.r.l. 2023.