Scheda prodotto

DESIGNER Club®
POS PRODUCTS & DISPLAYS

REF: 143 600
Broche (gancio) in plastica bilaterale larga mm. 20 bianca

Broche (gancio) bilaterale larga in plastica bianca mm. 20.
Ideale per l'esposizione di prodotti blisterati su entrambi i lati degli espositori.
Colore nero: ref. 143 610
Colore trasparente: ref. 143 620.

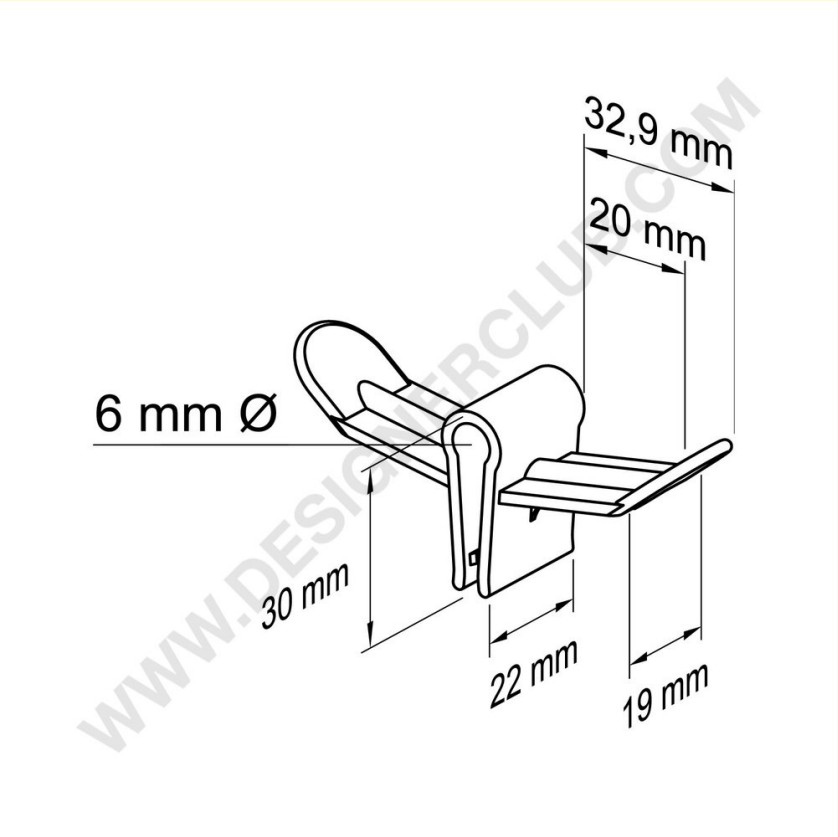

6
PS

+39 0332 455 360 www.designerclub.com commerciale@designerclub.com
Designer Club S.R.L. Via 2 Giugno 28, 21022, Azzate (VA) , Italy

Designer Club si riserva il diritto di cambiare le caratteristiche e le dimensioni dei prodotti senza preavviso, salvo errori od omissioni. Copyright Designer Club s.r.l. 2023.